KIMO INSTRUMENTS

Fiche de Données Techniques

Pression / Température / Humidité / Vitesse d'air / Débit d'air / Combustion / Acoustique

CE

Thermo-anémomètre à hélice
LVS

LES PLUS DE L'APPAREIL

- Simple d'utilisation
- Fonction Hold
- Auto-extinction : 20 minutes
- Hélice intégrée

CARACTERISTIQUES DU BOITIER

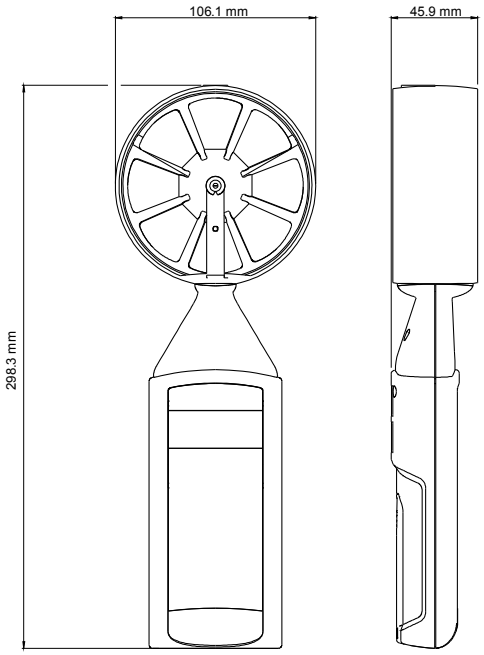

Matière : Anti-choc ABS

Indice de protection : IP54

Afficheur : 1 ligne
LCD 2 x 5 digits.
Dimensions : 60 x 20 mm

Hauteur des caractères :
Valeurs : 10 mm
Unités : 5 mm

Diamètre de l'hélice : 100 mm

Poids : 200 g (avec piles)

CARACTERISTIQUES TECHNIQUES

Paramètre	Température	Vitesse
Unités de mesure	°C, °F	m/s, fpm, km/h
Gamme de mesure	De -20 à +80 °C	De 0 à 35 m/s
Exactitudes*	±0.4% de la lecture ±0.3°C	De 0.3 à 3 m/s : ±3% de la lecture ±0.1 m/s De 3.1 à 35 m/s : ±1% de la lecture ±0.3 m/s
Résolution	0.1 °C	De 0.3 à 3 m/s : 0.01 m/s De 3.1 à 35 m/s : 0.1 m/s
Temps de réponse	T63 = 5 s	T63 = 4 s
Elément de mesure	CTN	Capteur à effet Hall
Température d'utilisation	De 0 à +50 °C	
Température de stockage	De -20 à +80 °C	
Alimentation	4 piles AAA LR03 1.5 V	
Conformité	Directives CEM 2004/108/CE et NF EN 61010-1	

*Etablies dans des conditions de laboratoires, les exactitudes présentées dans ce document seront maintenues sous réserve d'appliquer les compensations d'étalonnage ou de se ramener à des conditions identiques.

LIVRE AVEC

Les appareils sont livrés avec un certificat d'ajustage.

ACCESSOIRES

Les accessoires suivants sont disponibles pour les appareils LVS :

- Certificat d'étalonnage
- Mallette de transport
- Coque de protection aimantée

ENTRETIEN

Nous réalisons l'étalonnage, l'ajustage et la maintenance de vos appareils pour garantir un niveau de qualité constant de vos mesures.
Dans le cadre des normes d'Assurance Qualité, nous vous recommandons d'effectuer une vérification annuelle.

GARANTIE

Tous les appareils de la gamme sont garantis 1 an pièces et main d'œuvre, retour usine.

UTILISATION DE L'APPAREIL

Réaliser une mesure

- Allumer l'appareil en appuyant sur la touche **« On/Off/Hold »**.
  L'appareil affiche son nom « LVS » puis la valeur mesurée.
- Appuyer brièvement sur la touche **« Sélection »** pour passer de la mesure de la vitesse à la mesure de température.

Figer la mesure

Pendant une mesure :

- Appuyer brièvement sur la touche **« On/Off/Hold »** pour figer la mesure.
  ***« Hold »** s'affiche à l'écran et les mesures de température et vitesse sont figées.*
- Appuyer brièvement sur **« Sélection »** pour passer de la mesure figée d'un paramètre à l'autre
- Appuyer de nouveau brièvement sur la touche « **On/Off/Hold »** pour sortir de la fonction Hold.

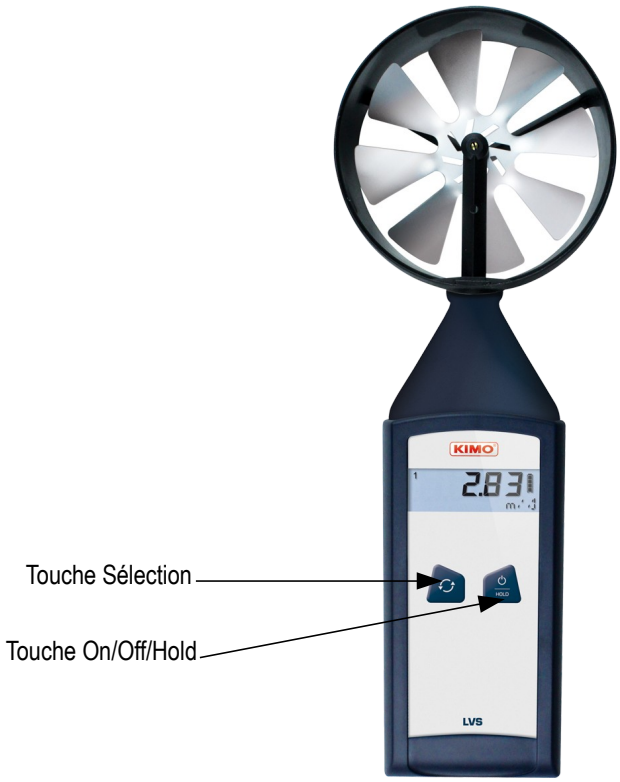

Modifier l'unité de la vitesse

- Appuyer brièvement sur **« Sélection »** jusqu'à afficher la vitesse.
- Faire un appui long sur la touche **« Sélection »** pour modifier l'unité de la vitesse.
- Appuyer brièvement sur **« Sélection »** pour sélectionner l'unité : m/s, fpm, km/h.
- Faire un appui long sur la touche **« Sélection »** pour valider l'unité et revenir au mode de mesure normal.

Modifier l'unité de la température

- Appuyer brièvement sur **« Sélection »** jusqu'à afficher la température.
- Faire un appui long sur la touche **« Sélection »** pour modifier l'unité de la température.
- Appuyer brièvement sur **« Sélection »** pour sélectionner l'unité : °C ou °F.
- Faire un appui long sur la touche **« Sélection »** pour valider l'unité et revenir au mode de mesure normal.

Remplacer les piles

- Ouvrir la trappe à piles située à l'arrière de l'appareil.
- Remplacer les piles usagées par des piles AAA LR03 1.5V.
- Remettre la trappe à piles.

Auto-extinction : l'appareil s'éteint automatiquement après 20 minutes d'inutilisation.

Ne jetez pas votre appareil électronique avec les ordures ménagères. Renvoyer le chez KIMO au terme de sa durée d'utilisation. Conformément à la directive 2002/96/CE relative aux DEEE, nous assurons une collecte distincte pour un traitement respectueux de l'environnement.

www.kimo.fr

Service distribution
Secteur Nord Tél : 01 60 06 69 33 - Fax : 01 60 06 06 36
Secteur Sud-Ouest Tél : 05 53 80 84 80 - Fax : 05 53 80 84 89
Secteur Sud-Est Tél : 04 72 15 01 70 - Fax : 04 72 15 01 40
E-mail : distribution@kimo.fr

afaq ISO 9001 Qualité AFNOR CERTIFICATION

Distribué par :

testoon.com
Le site internet de la mesure
99, rue Béranger 92320 Chatillon
Tel : 01 71 16 17 00; Fax : 01 71 16 17 03
www.testoon.com

FTdistri – portable_LVS – 28/11/2013 – RCS (24) Périgueux 349 282 095 Document non contractuel – Nous nous réservons la possibilité de faire évoluer les caractéristiques de nos produits sans préavis.

Testoon - v1a - 09/01/14