KIMO INSTRUMENTS

Fiche de Données Techniques

Pression / Température / Humidité / Vitesse d'air / Débit d'air / Combustion / Acoustique

Capteur / transmetteur de rayonnement solaire
CR 110

LES PLUS DE LA GAMME

- Gamme de 0 à 1500 W/m²
- Sortie 0-10 V, active, alimentation 24 Vac/Vdc (3-4 fils) ou sortie 4-20 mA, boucle passive, alimentation de 16 à 30 Vdc (2 fils)
- Boîtier ABS V0 IP65, avec ou sans affichage
- Montage ¼ tour sur platine de fixation murale
- Boîtier avec système de montage simplifié

CARACTERISTIQUES DU BOITIER

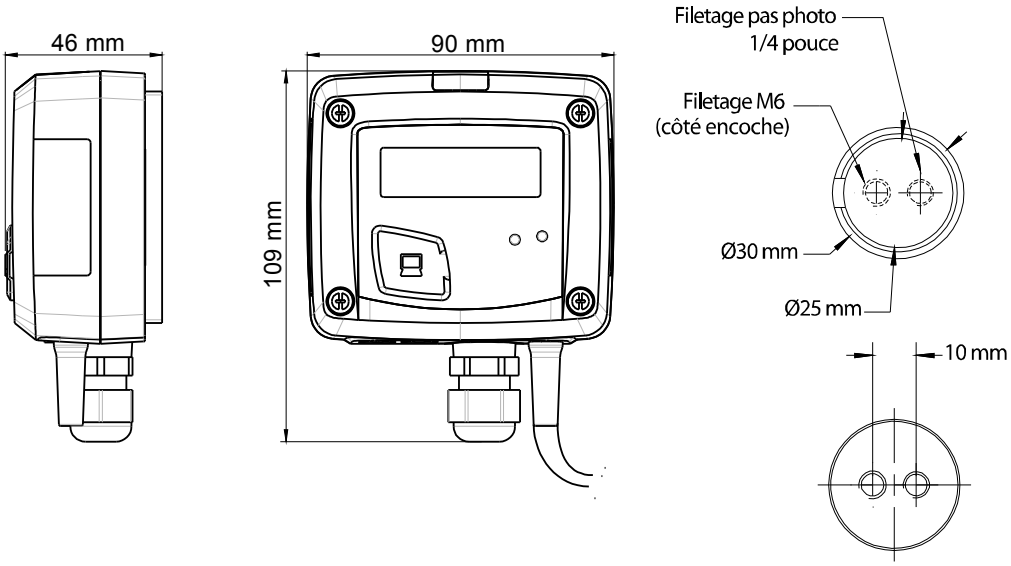

Matière : ABS V0 selon UL94

Indice de protection : IP65

Afficheur : LCD 10 digits.
Dimensions : 50 x 17 mm

Hauteur des caractères : Valeurs : 10 mm ; Unités : 5 mm

Presse étoupe : Pour câbles Ø 8 mm maximum

Poids : 140 g

Sonde déporté : câble longueur 2 m en PVC

CARACTERISTIQUES TECHNIQUES

Unités de mesure	W/m²
Gamme de mesure	De 0 à 1500 W/m²
Exactitudes*	5% de la lecture
Résolution	1 W/m²
Type de fluide	Air et gaz neutre
Température d'utilisation	De 0 à +50 °C
Température de stockage	De -10 à +70 °C

*Etablies dans des conditions de laboratoires, les exactitudes présentées dans ce document seront maintenues sous réserve d'appliquer les compensations d'étalonnage ou de se ramener à des conditions identiques.

REFERENCES

La codification ci-dessous permet de construire la référence d'un capteur :

CR110 — [ ] — [ ]

Alimentation / Sortie
A : Actif – 24 Vac/Vdc – 0-10 V
P : Passif – 16/30 Vdc – 4-20 mA

Affichage
N : Sans affichage
O : Avec affichage

Exemple : CR110-PO
Capteur/transmetteur de lumière, capteur passif 4-20 mA avec affichage.

CARACTERISTIQUES CELLULES SOLAIRE

Gamme de mesure	De 0 à 1500 W/m²
Réponse spectrale	400-1100 nm
Sensibilité nominale	100 mv pour 1000 W/m² STC (Standard Test Conditions 25°C – Spectre solaire AM 1.5)
Réponse en cosinus	Corrigée jusqu'à 80 °
Coefficient en température	+0.1 %/°C
Surface active	1 cm²
Température de fonctionnement	De -30 à +60 °C
Humidité relative en continu	100%HR
Tenue aux UV	Excellente (filtre PPMA)
Mode	Photovoltaïque
Matériau	Silicium polycristallin
Face avant	PPMA translucide
Etanchéité	Résine PU et boîtier PPMA et polyacétol
Poids	60 g
Dimensions	30 x 32 mm
Indice de protection	IP65

SPECIFICATIONS TECHNIQUES

Sortie / Alimentation	- capteur actif 0-10 V (alim. 24 Vac/Vdc ± 10%), 3-4 fils - capteur boucle passive 4-20 mA (alim. 16/30 Vdc), 2 fils - charge maximale : 500 Ohms (4-20 mA) - charge minimale : 1 K Ohms (0-10 V)
Consommation	2 VA (0-10 V) ou max. 22 mA (4-20 mA)
Compatibilité électromagnétique	EN61326
Raccordement électrique	Bornier à vis pour câbles de 0.05 à 2.5 mm^2 ou de 30 à 14 AWG
Communication PC	Câble USB-mini DIN
Environnement	Air et gaz neutre

CONNECTIQUES

Intérieur de la coque avant

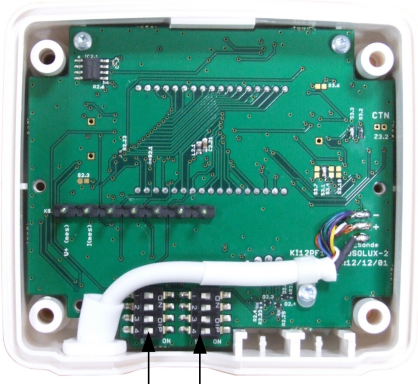

Switch inactif

Switch actif

Face avant mobile

Boîtier arrière fixe

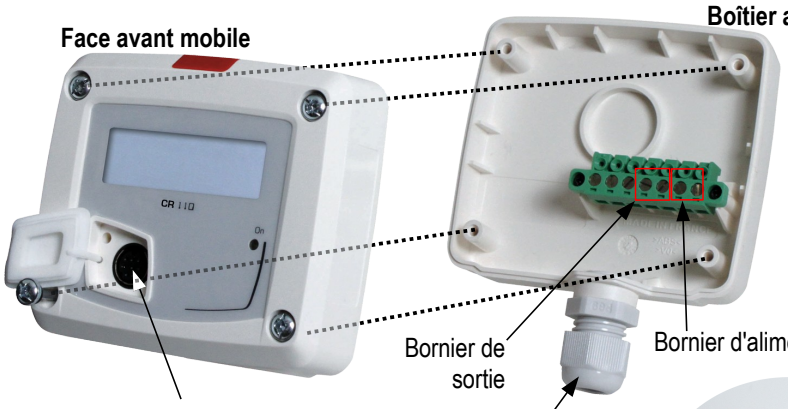

Connexion LCC-S

Bornier de sortie

Bornier d'alimentation

Presse-étoupe

RACCORDEMENTS ELECTRIQUES – *suivant normes NFC15-100*

Seul un technicien qualifié peut réaliser cette opération. Pour réaliser le raccordement, l'appareil doit être HORS-TENSION.

Pour les modèles **CR110-A** avec sortie **0-10 V – actif** :

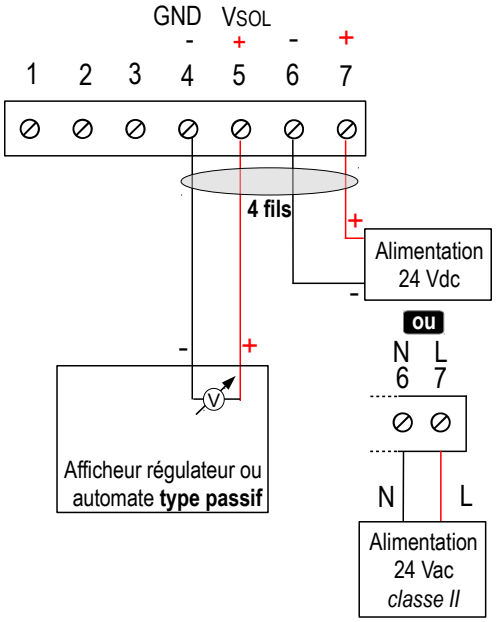

4 fils

Pour un raccordement 3 fils, la masse de la sortie et la masse d'entrée doivent être reliées AVANT TOUTE MISE SOUS TENSION. Voir schéma ci-dessous.

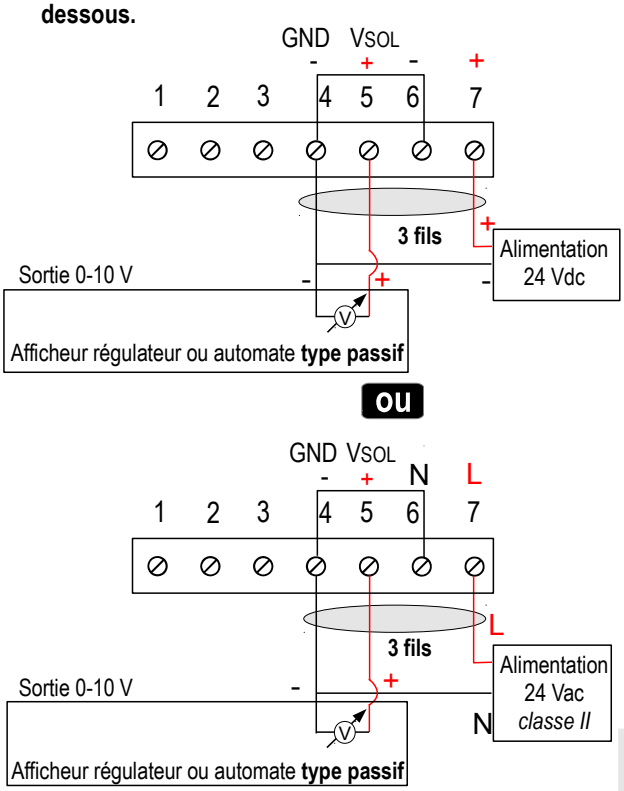

3 fils

Pour les modèles **CR110-P** avec sortie 4-20 mA – **passif** :

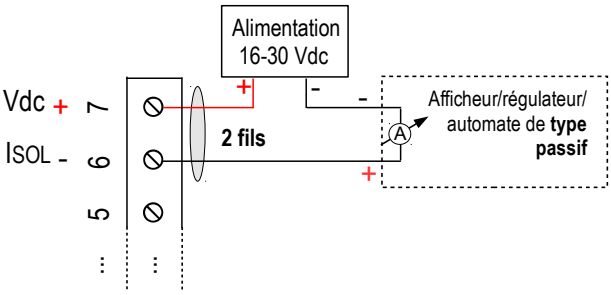

ou

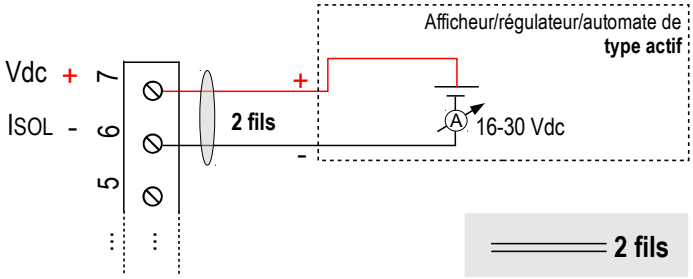

2 fils

MONTAGE

Pour réaliser le montage mural, fixer la plaque ABS au mur (perçage Ø6 mm, vis et chevilles fournies).
Insérer le capteur dans la plaque de fixation (aux points A sur le schéma) en l'inclinant à 30°. Faire pivoter le boîtier dans le sens des aiguilles d'une montre jusqu'à l'obtention d'un clipage ferme.

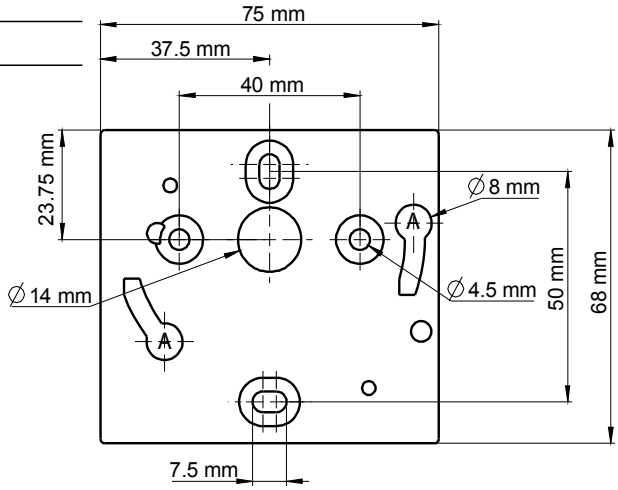

ENTRETIEN

Eviter tous les solvants agressifs. Lors du nettoyage à base de produits formolés (pièces ou conduits), protéger l'appareil.

OPTIONS ET ACCESSOIRES

- **KIAL-100A :** Alimentation classe 2, entrée 230 Vac, sortie 24 Vac
- **KIAL-100C :** Alimentation classe 2, entrée 230 Vac, sortie 24 Vdc
- **LCC-S :** logiciel de configuration avec câble USB
- Equerre de fixation
- Kit de fixation pour panneau solaire

FT – capteur_CR110 – 12/11/13 – RCS (24) Périgueux 349 282 095 Document non contractuel – Nous nous réservons la possibilité de faire évoluer les caractéristiques de nos produits sans préavis.

Distribué par:

testoon.com
Le site internet de la mesure
99, rue Béranger 92320 Chatillon
Tel : 01 71 16 17 00; Fax : 01 71 16 17 03
www.testoon.com

www.kimo.fr

afaq ISO 9001 Qualité AFNOR CERTIFICATION

Siège social et usine
Tél : 05 53 80 85 00
Fax : 05 53 80 16 81

Agence Rhône Alpes : Tél : 04 72 15 88 72 - Fax : 04 72 15 63 82
Agence Bretagne : Tél : 02 99 54 77 00 - Fax : 02 99 54 77 09
Agence PACA : Tél : 04 42 97 33 94 - Fax : 04 42 97 33 98
Agence Midi Pyrénées : Tél : 05 61 72 84 00 - Fax : 05 61 72 84 09

Agence Paris Est : Tél : 01 60 06 14 72 - Fax : 01 64 80 46 15
Agence Paris Ouest : Tél : 01 30 02 81 20 - Fax : 01 30 02 81 21
Agence Est : Tél : 03 88 48 16 90 - Fax : 03 88 48 22 08
Agence Nord : Tél : 03 20 90 92 95 - Fax : 03 20 90 92 99